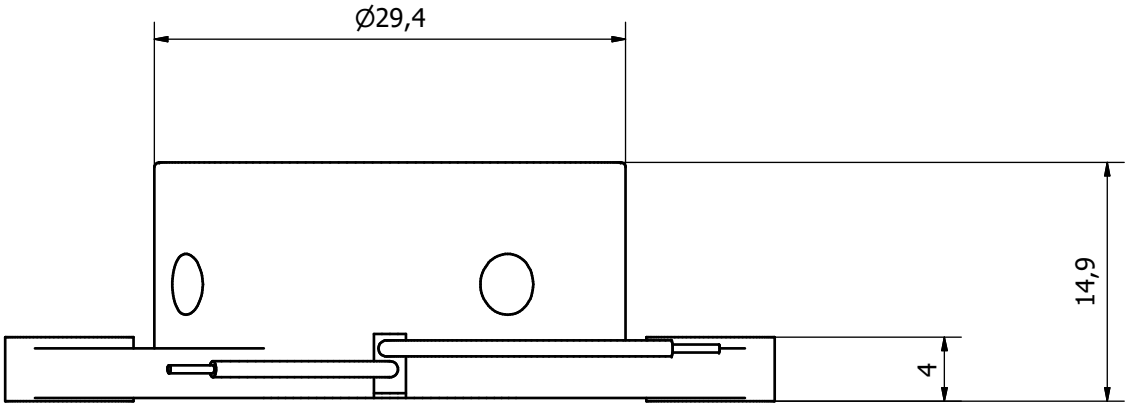

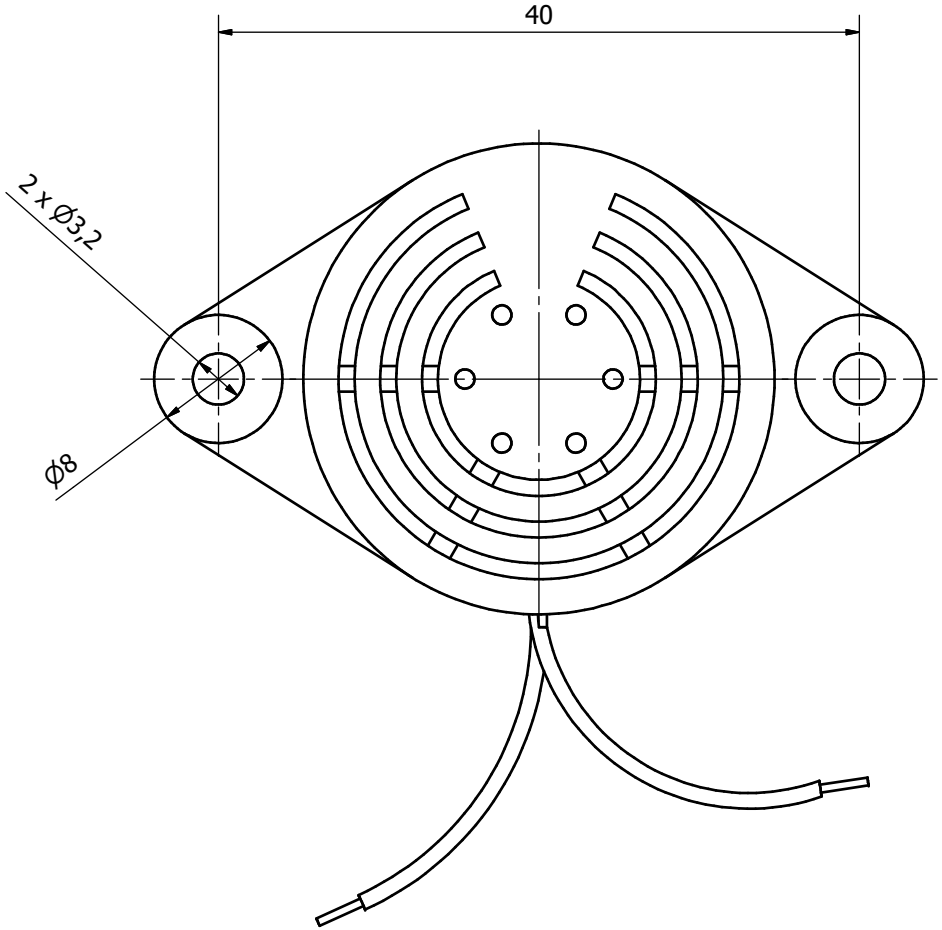

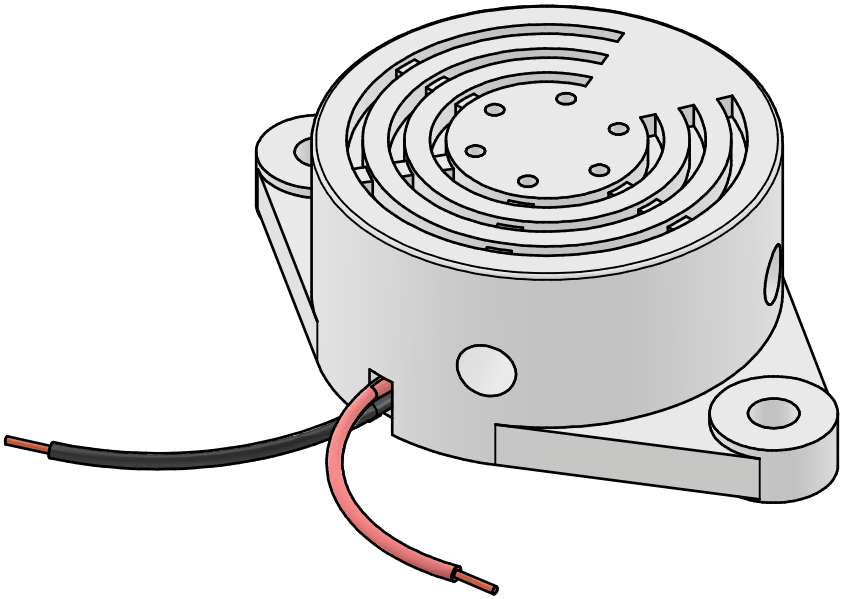

Conçu par	Vérifié par	Approuvé par	Date		Date	
bts ati					30/03/2023	

Buzzer SFM27 - 3-24VDC	Modification	Feuille 1 / 1